LIETOŠANAS INSTRUKCiJA UFC004

Uzstādīšana

1

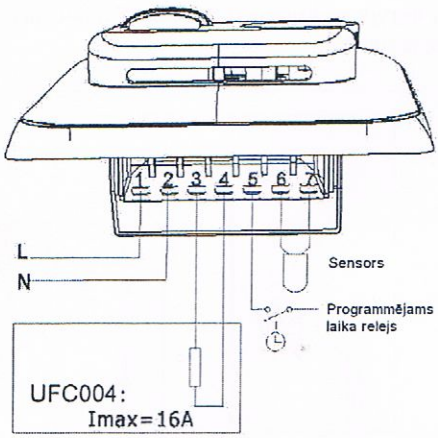

4

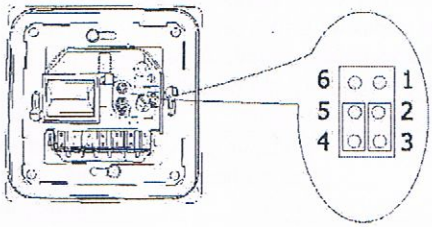

Sensori

Grīdas sensors

2-3, 4-5 Grīdas sensors aktīvs, iebūvētais sensors ir neaktīvs
Iebūvētais sensors: (Rūpnīcas iestatījumi UFC004)
1-6, 4-5 Iebūvētais sensors ir aktīvs, grīdas sensors ir neaktīvs
Iebūvētais sensors un grīdas sensors: (rūpnīcas iestatījums UFC004)
1-6, 3-4 abi sensori ir aktīvi, grīdas sensors limitē grīdas temperatūru lai izvairītos no pārkaršanas

2

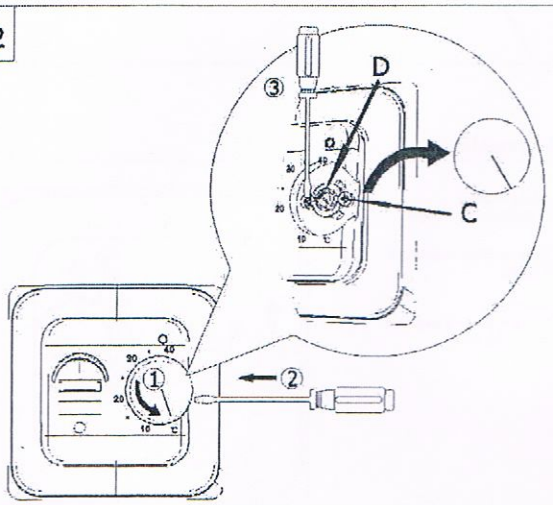

5

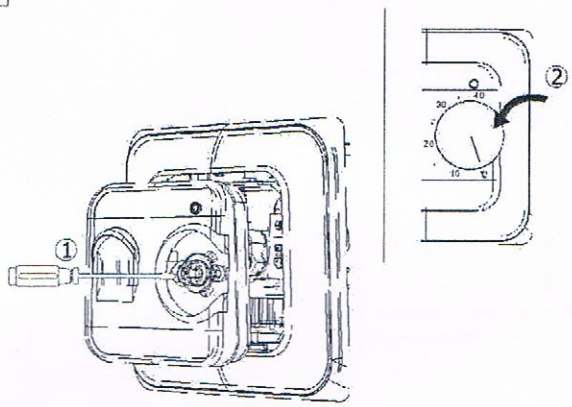

3

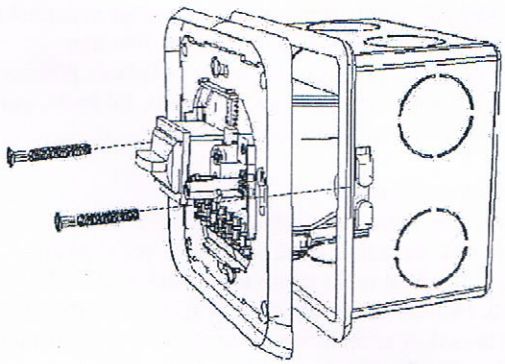
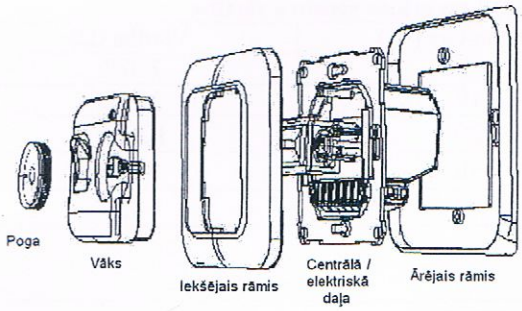
Detaļas